SilverStone®
Designing Inspiration

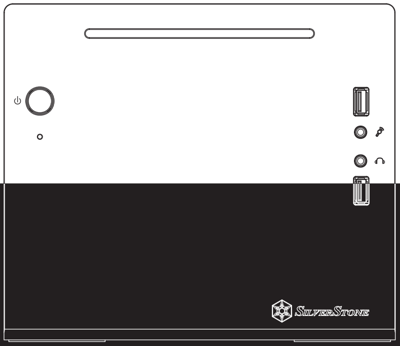

SUGO SERIES
SG08-LITE

MANUAL

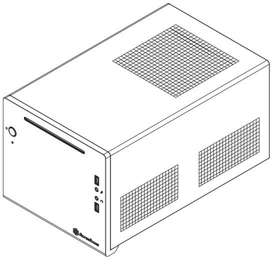

SUGO SERIES

The ultimate evolution of high performance Mini-ITX

SG08-LITE

For years, SilverStone Sugo series has been the benchmark and the standard for high-performance Mini-ITX chassis. The SG08-LITE was designed to retain all the signature features from the award-winning SG08 such as the compact 14.8-liter design that can accommodate graphic card up to 12.2” and the premium 10mm aluminum front panel where SilverStone engineers have further updated the slim optical slot into slot-loading variety for cleaner styling. Its specially designed fan bracket offers the users flexible cooling options for 180mm fan or 120mm/140mm fan with water-cooling radiator. To keep dust out, all intake vents are equipped with removable filters for easy-cleaning. In contrast with its relatively small size, the SG08-LITE supports standard ATX PSU for greater selections and when used with SilverStone’s Strider Gold S series, the smallest full modular power supplies with 80 PLUS Gold in the world, or our carefully engineered SFX PSUs, the SG08-LITE can help you create an incredible Mini-ITX system.

【FRONT】

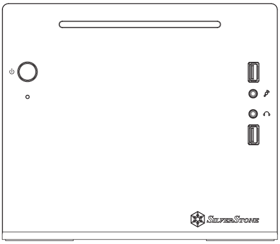

【BACK】

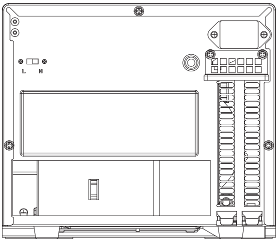

Specification

Model		SST-SG08B-LITE (black)
Material		Extruded aluminum front panel, steel body
Motherboard		Mini-DTX, Mini-ITX
Drive Bay	External	Slim slot-loading optical x 1
	Internal	3.5" x 1 , 2.5” x 2
Cooling System	TOP	120mm/140mm/180mm fan slot
	Sides	Oversized vents
	Bottom	VGA exhaust divider

Expansion Slot	2
Front I/O Port	USB 3.0 x 2 / audio x 1 / MIC x 1
Power Supply	Support standard ATX PSU up to 160mm in length
Expansion Card	Support expansion cards up to 12.2” long, width 4.84”*
Dimension	222 mm (W) x 190 mm (H) x 351 mm (D), 14.8 liters

* To support graphics card longer than 7.25”, a non-modular PSU with maximum 140mm length is required.

Disassemble chart

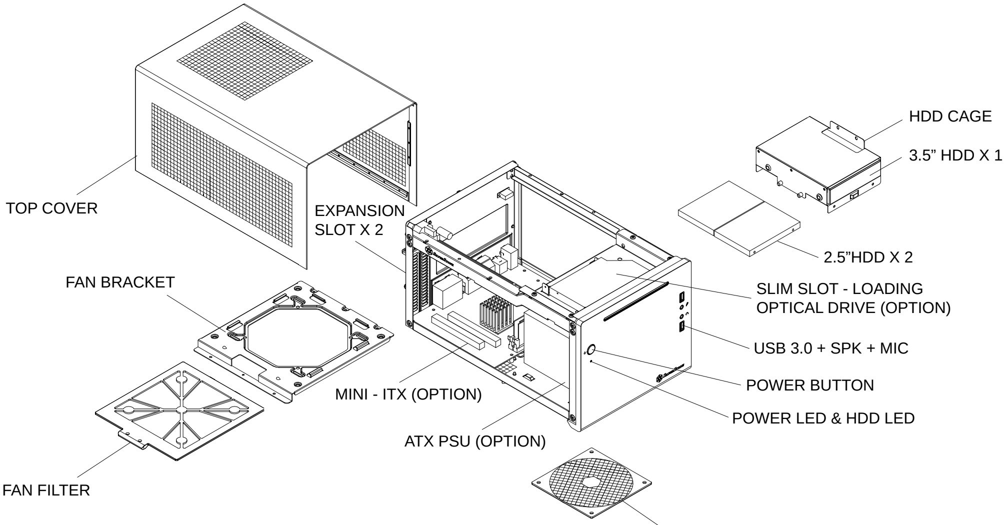

PICTURE	ITEM	PURPOSE
	SCREW A M2 X 2	Secure optical drive
	SCREW B M3 X 4	Secure 2.5" SSD/HDD
	SCREW C 632 X 6	Secure motherboard
	SCREW D 632 X 10	Secure 3.5" SSD/HDD
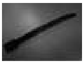	WIRE - MOUNT	
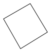	INSTALLATION GUIDE	

Installation Guide

Before you begin, please make sure that you:
(1) have all components collected.
(2) check that all components do not have compatibility problems with each other or with the case.
(3) if possible, assemble the components outside the case first to make sure they are working.
(4) keep the motherboard manual ready for reference during installation.

1.

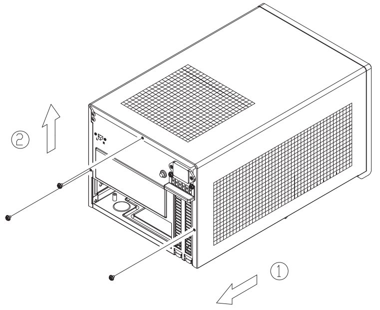

ENGLISH
Unscrew screws holding the top cover and then remove it by pulling to the rear and away from the chassis.

DEUTSCH
Lösen Sie die Schrauben an der oberen Abdeckung; entfernen Sie die Abdeckung, indem Sie diese nach hinten vom Gehäuse wegziehen

FRANÇAIS
Dévisser les vis arrière maintenant le capot supérieur et tirer le capot supérieur vers l'arrière.

ESPAÑOL
Quite los tornillos que sujetan la cubierta superior y luego quítela empujando hacia la parte trasera y fuera del chasis

ITALIANO
Svitare le viti che tengono il cover superiore e quindi rimoverlo tirandolo verso la parte posteriore.

РУССКИЙ
Выкрутите крепежные винты верхней крышки, а затем снимите ее, потянувназад и в сторону от корпуса.

한국어
상부커버를 고정하고 있는 나사를 제거한후, 뒤쪽으로 당겨 커버를 제거합니다.

日 本 語
上部カバーを固定しているネジを外してから後方に引き、ケースから取り外します。

繁体中文
請以螺絲起子將上蓋鎖固的螺絲卸下，並向後拉起自機殼中取出

简体中文
请以螺丝起子将上盖锁固的螺丝卸下，并向后拉起自机壳中取出

2.

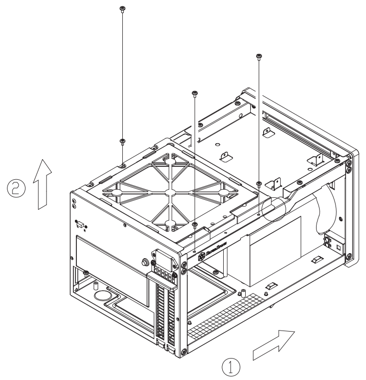

ENGLISH
Unscrew screws holding the fan bracket and then pull up and away from the case.

DEUTSCH
Lösen Sie die Schrauben der Kühlerhalterung; ziehen Sie die Halterung vom Gehäuse ab

FRANÇAIS
Dévisser les vis maintenant le support de ventilateur, puis tirez vers le haut.

ESPAÑOL
Quite los tornillos que sujetan el bracket del ventilador y luego tire de él hacia arriba y fuera de la carcasa.

ITALIANO
Svitare le viti che tengono il supporto della ventola, quindi rimuoverlo dal case.

РУССКИЙ
Выкрутите крепежные винты кронштейна вентилятора, а затем потяните его вверх и всторону от корпуса.

한국어
팬 브라켓을 고정하고 있는 나사를 제거한 후, 위로 당겨 올려 케이스로부터 제거합니다.

日 本 語
ファンブラケットを固定しているネジをはずし、引き上げて、ケースから取り外します。

繁体中文
將鎖固風扇架的螺絲卸下，並向前往上拉起自機殼中取出

简体中文
将锁固风扇架的螺丝卸下，并向前往上拉起自机壳中取出

3.

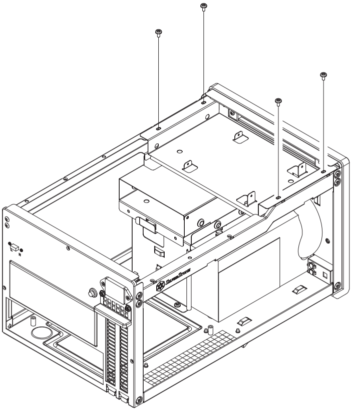

ENGLISH

Unscrew screws holding the optical drive bracket to remove it.

DEUTSCH

Entfernen Sie die Abdeckung des optischen Laufwerks, indem Sie die in der Abbildung gezeigten Schrauben lösen.

FRANÇAIS

Dévisser les vis maintenant le support de lecteur optique puis le retirer.

ESPAÑOL

Quite los tornillos que sujetan el bracket del dispositivo óptico para retirarlo.

ITALIANO

Svitare le viti che tengono il supporto del drive ottico per rimuoverlo.

РУССКИЙ

Выкрутите крепежные винты кронштейна привода оптических дисков, чтобы извлечь его.

한국어

광드라이브 브라켓을 고정하고 있는 나사를 풀어 브라켓을 제거합니다

日 本 語

光学ドライブブラケットを固定しているネジを外して取り外します。

繁体中文

將鎖固光碟架的螺絲卸下，並移除光碟架

简体中文

将锁固光盘架的螺丝卸下，并移除光盘架

4.

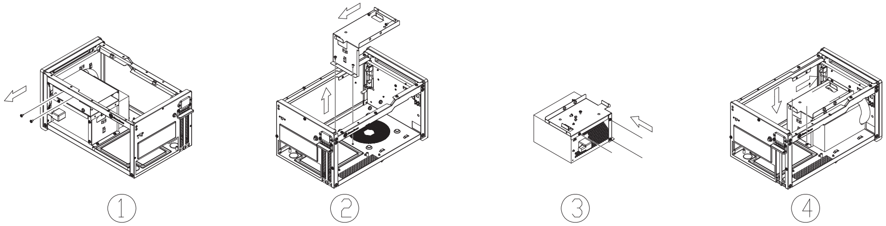

ENGLISH

① Unscrew screws holding the hard drive bracket to remove it.
② Loosen the screw on the PSU cage to remove it.
③ Secure the PSU onto the PSU cage.
④ Secure the PSU cage onto the chassis with screws. Connect the power cord.

DEUTSCH

① Lösen Sie die Schrauben der Festplattenhalterung; entfernen Sie sie.
② Lösen Sie zum Abnehmen die Schraube an der Netzteilhalterung.
③ Fixieren Sie das Netzteil an der Netzteilhalterung.
④ Fixieren Sie die Netzteilhalterung mit Schrauben am Gehäuse.Schließen Sie das Stromkabel an.

FRANÇAIS

① Dévisser les vis maintenant le support de disque dur puis le retirer.
② Desserrez la vis sur la cage PSU pour la retirer.
③ Fixez le PSU sur la cage PSU
④ Fixez la cage PSU sur la masse avec les vis. Branchez le cordon d’alimentation.

ESPAÑOL

① Quite los tornillos que sujetan el bracket del disco duro para sacarlo.
② Afloje el tornillo de la carcasa de la FA para retirarla.
③ Fije la FA a la carcasa de la FA.
④ Fije la carcasa de la FA al chasis con tornillos. Conecte el cable de potencia.

ITALIANO

① Per rimuovere il supporto deglihard disk svitare le viti che lo assicurano alla struttura.
② Allentare la vite sulla gabbia PSU per rimuoverlo.
③ Fissare il PSU sulla gabbia PSU.
④ Fissare la gabbia PSU al telaio con le viti. Collegare il cavo di alimentazione.

РУССКИЙ

① Выкрутите крепежные винты кронштейна жесткого диска, чтобы извлечь его.
② Отвинтите винт кронштейна блока питания и извлеките его.
③ Закрепите блок питания в кронштейне.
④ Закрепите кронштейн блока питания на корпусе с помощью винтов. Подключите шнур питания

한국어

① 하드드라이브 브라켓을 고정하고 있는 나사를 풀어 브라켓을 제거합니다.
② PSU 케이스의 나사를 풀어 케이스를 분리합니다.
③ PSU를 PSU 케이스에 고정합니다.
④ 나사를 사용하여 PSU 케이스를 섀시에 고정합니다. 전원 코드를 연결합니다.

日 本 語

① ハードドライブブラケットを固定しているネジを外して、取り外します。
② PSUケージのネジを緩めて取り外します。
③ PSUケージへPSUを固定します。
④ ケースにPSUケージをネジで固定します。 電源コードを接続します。

繁体中文

① 將鎖固硬碟架的螺絲卸下，並移除硬碟架
② 將鎖固電源架的螺絲卸下，並移除電源架
③ 將電源安裝上電源架
④ 裝回機殼，接上電源接線

简体中文

① 将锁固硬盘架的螺丝卸下，并移除硬盘架
② 将锁固电源架的螺丝卸下，并移除电源架
③ 将电源安装上电源架
④ 装回机壳，接上电源接线

5.

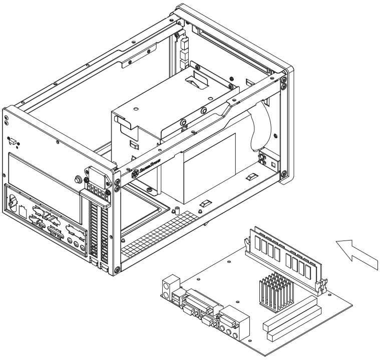

ENGLISH

Insert the I/O shield included with your motherboard and then install the motherboard into the case.

РУССКИЙ

Установите экранированную панель ввода/вывода системной платы, а затем установите саму системную плату.

DEUTSCH

Setzen Sie das mit Ihrem Motherboard gelieferte I/O-Blech in die Aussparungen an der Rückseite des Gehäuses ein, installieren Sie anschließend das

한국어

메인보드 후면 I/O 커버를 설치한 후 메인보드를 설치합니다.

FRANÇAIS

Insérez la plaque d'E/S inclus avec votre carte mère, puis installez la carte mère dans le boîtier.

日 本 語

お持ちのマザーボードに付属のI/0シールドを挿入してから、ケースの中にマザーボードを取り付けます。

ESPAÑOL

Inserte el protector de E/S incluido en su placa base, luego instale la placa base en la carcasa.

繁体中文

安裝主機板的I/0彈片，安裝主機板

ITALIANO

Installare l'I/O shield della scheda madre e quindi la scheda madre stessa.

简体中文

安装主板的I/0弹片，安装主板

6.

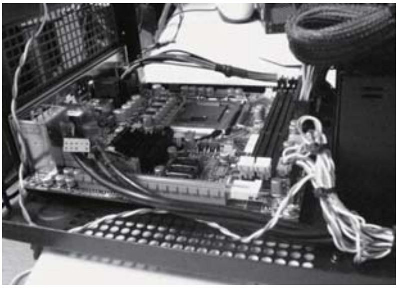

ENGLISH

Connect ATX 24pin, EPS 8pin/ATX 4pin connectors, front panel connectors, and front I/O connectors to your motherboard.

РУССКИЙ

Подключите 24-контактные ATX-разъемы, 8-контактные EPS-разъемы/4-контактные ATX-разъемы, разъемы передней панели, а также передние разъемы ввода/вывода к системной плате.

DEUTSCH

Verbinden Sie die 24-poligen ATX-, 8-poligen EPS- / 4-poligen ATX-, die Frontblenden- und die E/A-Frontanschlüsse mit Ihrem Motherboard.

한국어

ATX 24핀, EPS 8핀,/ATX 4핀 커넥터, 전면패널 커넥터와 전면 I/O 커넥터를 메인보드에 연결합니다.

FRANÇAIS

Connecter l'ATX 24 broches, le EPS 8pin/ATX 4pin et les prises additionnelles à la carte mère.

日 本 語

ATX 24ピン、EPS 8ピン/ATX 4ピンコネクタ、フロントパネルコネクタ、およびフロントI/0コネクタをマザーボードに接続します。

ESPAÑOL

Enchufe los conectores ATX de 24 pines, EPS 8 pines/ATX 4 pines, del panel frontal y los conectores frontales de E/S a la placa base.

繁体中文

此時你可以準備安插ATX24pin EPS8in/ATX 4pin，機殼附帶的Front I/0與Front panel controller

ITALIANO

Connettere alla scheda madre il cavo ATX 24pin, ove necessario il cavo EPS ATX 4pin/8pin, le connessioni del pannello frontale e quelle I/O.

简体中文

此时你可以准备安插ATX24pin EPS8in/ATX 4pin，机壳附带的Front I/0与Front panel controller

7.

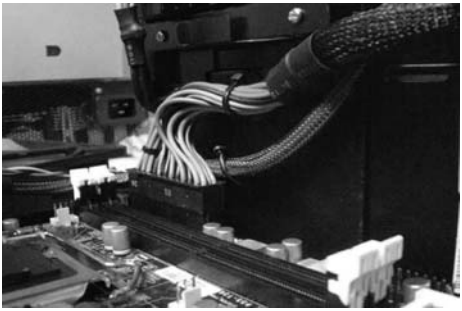

ENGLISH

We recommend at this point to start thinking about routing the cables cleanly by fastening ATX 24pin and EPS 8pin/ATX 4pin cables on a bridge next to the power supply bracket. You may need to store excess cables in the area located on the left side of the hard drive cage.

DEUTSCH

Wir empfehlen, an dieser Stelle eine saubere Kabelführung zu beachten, indem Sie die 24-poligen ATX- und 8-poligen EPS-/4-poligen ATX-Kabel an einer Brücke neben der Netzteilhalterung befestigen.

FRANÇAIS

Nous recommandons à ce point du montage de commencer à penser à l'agencement des câbles en attachant l'ATX 24 broches et le 4 pin EPS 8pin/ATX sur le côté l'alimentation.

ESPAÑOL

Le recomendamos que en este momento empiece a pensar sobre enrutar los cables de un modo correcto enganchando los cables ATX de 24 pines y EPS 8 pines/ATX 4 pines en un puente cerca del bracket de la fuente de alimentación.

ITALIANO

Vi raccomandiamo, a questo punto, di iniziare a pensare ad una corretta sistemazione dei cavi. Unite quindi i due cavi di alimentazione ed assicurateli per mezzo di una fascetta ad un “ponte” posto nei pressi del supporto dell’alimentatore.

РУССКИЙ

В данный момент рекомендуется подумать об аккуратной прокладке кабелей, для этого необходимо закрепить 24-контактные ATX-кабели и 8-контактные EPS-кабели/4-контактные ATX-кабели на перемычке рядом с кронштейном блока питания.

한국어

이지점에서 ATX 24핀 및 EPS 8핀/ATX 4핀 등 케이블을 정리해 파워 서플라이 옆에 있는 정리 브릿지에 고정시킬 것을 권장합니다.

日 本 語

この時点で、電源ブラケット横のブリッジ上にATX 24ピンとEPS 8ピン/ATX 4ピンケーブルを固定することで、ケーブル取り回しをすっきりさせることを考慮するようお勧めします。

繁体中文

我們建議ATX 24Pin EPS8in/ATX 4pin電源線可以綁在PSU固定架旁的理線凸橋上,多餘的線材部份可以安置在硬碟架左邊的保留空間

简体中文

我们建议ATX 24Pin EPS8in/ATX 4pin电源线可以绑在PSU固定架旁的理线凸桥上,多余的线材部份可以安置在硬盘架左边的保留空间

8.

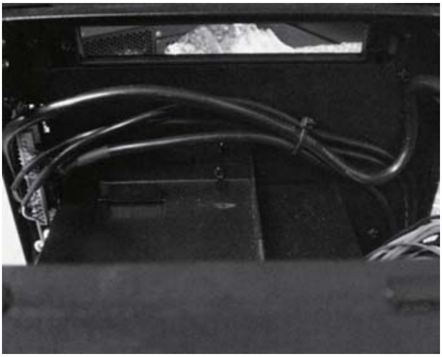

ENGLISH

We recommend to route the USB and audio front I/O cables around the front of hard drive cage, there should be sufficient bridges for fastening the cables.

DEUTSCH

Wir empfehlen die Führung der USB- und E/A-Audiofrontkabel um die Vorderseite des Festplattenkäfigs; es sollten genügend Brücken zur Befestigung der Kabel vorhanden sein

FRANÇAIS

La longueur de câble superflu peutêtre dissimulée sur le côté droit de la cage disque dur.

ESPAÑOL

Le recomendamos que enrute los cables USB y el cable frontal de E/S de audio alrededor de la parte frontal de la carcasa del disco duro, donde hay suficientes bridas como para sujetar los cables.

ITALIANO

Vi raccomandiamo di sistemare i cavi del pannello frontale I/O USB ed audio nei pressi della parte frontale della gabbia degli hard disk, dove sono presenti sufficienti ponti per l'ancoraggio dei cavi stessi.

РУССКИЙ

Рекомендуется прокладывать USB-кабели и аудиокабели к передним разъемам ввода/вывода вокруг верхней части корзины для жестких дисков, там должно быть достаточно перемычек для крепления кабелей.

한국어

USB와 전면 오디오 및 I/O 케이블을 하드 드라이브의 케이지 전면으로 돌려주어 정리를 할 것을 권합니다.

日 本 語

USBおよびフロントオーディオI/Oケーブルは、ハードドライブケージの前面周囲で取り回します。そこにはケーブルを固定するための十分な空間があるはずです。

繁体中文

USB與AUDIO我建議硬碟架的前方繞過,前板上應當有足夠的凸橋安置

简体中文

USB与AUDIO我建议硬盘架的前方绕过,前板上应当有足够的凸桥安置

9.

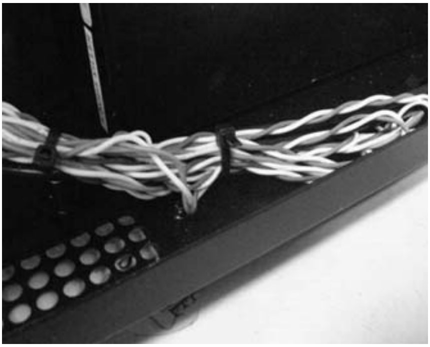

ENGLISH

Excess front panel connector cables can be fastened on the bottom panel of the case.

DEUTSCH

Die restlichen Frontblenden-Anschlusskabel können an der unteren Blende des Gehäuses befestigt werden.

FRANÇAIS

L'excès de câble des prises additionnelles peut-être dissimulé dans le bas du boitier.

ESPAÑOL

El exceso de cables conectores del panel frontal se puede enganchar en el panel inferior de la carcasa.

ITALIANO

I cavi in eccesso possono essere assicurati al fondo del case.

РУССКИЙ

Излишки кабелей к разъемам передней панели можно закрепить на нижней панели корзины.

한국어

불필요하거나 남는 패널커넥터와 케이블은 케이스 하부 패널에 고정하면 됩니다.

日 本 語

余ったフロントパネルコネクタケーブルはケースの底のパネルに固定できます。

繁体中文

Front Panel controller的多余线材可以安置绑在底板

简体中文

Front Panel controller的多余线材可以安置绑在底板

10.

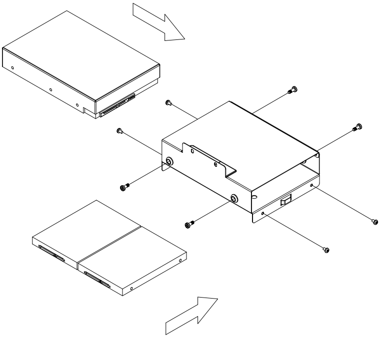

ENGLISH

Install and secure 3.5" and 2.5" hard drives to the hard drive cage with screws. The SG08-LITE's drive cage is compatible with 2.5" hard drives with 9.5mm thickness or less.

DEUTSCH

Installieren und befestigen Sie die 3,5- und 2,5-Zoll-Festplatten mit Schrauben am Festplattenkäfig. Der Festplattenkäfig des SG08-LITE ist mit 2,5-Zoll-Festplatten mit einer Dicke von bis zu 9,5 mm kompatibel.

FRANÇAIS

Installer et fixer les disques durs/SSD dans les cages à l'aide de vis. Les emplacements 2.5 pouces sont compatibles avec les unités de 9.5mm au maximum.

ESPAÑOL

Instale y fije los discos duros de 3,5" y 2,5" a la carcasa para discos duros usando tornillos. La carcasa de la SG08-LITE es compatible con discos duros de 2,5" con un grosor de 9,5mm o menos.

ITALIANO

Installare ed assicurare gli hard disk da 3,5" e da 2,5" alla gabbia con le apposite viti. La gabbia di SG08-LITE è compatibile con hard disk da 2,5" con uno spessore massimo di 9.5mm.

РУССКИЙ

Установите 3,5-дюймовые и 2,5-дюймовые жесткие диски в корзину и закрепите винтами. Корзина для жестких дисков SG08-LITE совместима с 2,5-дюймовыми жесткими дисками толщиной 9,5 мм или менее.

한국어

3.5" 및 2.5" 하드디스크를 하드 드라이브 케이지에 나사로 고정하여 설치합니다. SG08-LITE의 드라이브 케이지는 9.5mm 두께의 2.5" 하드 드라이브 와 호환됩니다.

日 本 語

3.5インチと2.5インチのハードドライブをハードドライブケージに取り付け、ネジで固定します。 SG08-LITEのドライブケージは厚さ9.5mm以内の2.5インチのハードドライブと互換性があります。

繁体中文

把3.5"硬碟與2.5"硬碟安裝上硬碟架,並鎖上螺絲。SG08-LITE的2.5"硬碟僅支援9.5mm標準厚度

简体中文

把3.5"硬盘与2.5"硬盘安装上硬盘架,并锁上螺丝。SG08-LITE的2.5"硬盘仅支持9.5mm标准厚度

11.

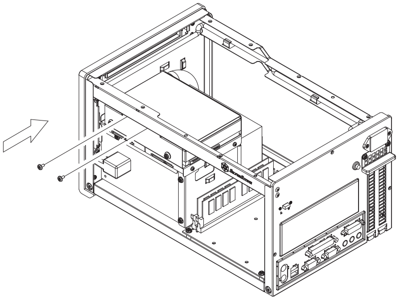

ENGLISH

Install and secure the hard drive cage with screws.

DEUTSCH

Installieren und befestigen Sie den Festplattenkäfig mit Schrauben.

FRANÇAIS

Réinstallez le casier à disques durs dans le boîtier comme montré.

ESPAÑOL

Instale y fije la carcasa para discos duros con tornillos.

ITALIANO

Installare ed assicurare la gabbia degli hard disk al case.

РУССКИЙ

Установите и закрепите корзину жестких дисков винтами

한국어

하드 드라이브 케이지를 설치한 후 나사로 고정합니다.

日 本 語

ハードドライブケージを取り付け、ネジで固定します。

繁体中文

將硬碟架安裝上機殼, 並鎖上螺絲

简体中文

將硬碟架安裝上機殼, 並鎖上螺絲

12.

×

✓

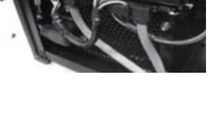

ENGLISH

In order to create enough space for power supply cables, the hard drive cage design is moved as far to the right as possible. So 90 degree angled SATA connector must be used, regular 180 degree SATA connector will prevent installation of top cover.

DEUTSCH

Damit die Netzteilkabel genügend Platz haben, wird der Festplattenkäfig so weit wie möglich an der rechten Seite angebracht. Da der 90 Grad winkelige SATA-Anschluss genutzt werden muss, verhindert ein regulärer 180-Grad-SATA-Anschluss die Installation der oberen Abdeckung.

FRANÇAIS

Dans le but de créer assez d’espace pour les câbles de l’alimentation, il est préférable de positionner la cage HDD le plus à droite possible. Il est important d’utiliser des câbles SATA à 90°, les 180 ° pouvant empêcher l’installation du capot supérieur.

ESPAÑOL

Para poder crear espacio suficiente para los cables de la fuente de alimentación, el diseño de la carcasa para discos duros ha sido pensado para que esté lo más posible hacia el lado derecho.
Es por esto que se debe usar un conector SATA en ángulo de 90 grados, el conector SATA normal de 180 grados impedirá la instalación de la cubierta superior.

ITALIANO

Al fine di creare lo spazio sufficiente per la sistemazione dei cavi dell’alimentatore, il supporto degli hard disk è stato spostato il più possibile sulla destra.
Devono quindi essere usati cavi SATA con connettori a 90°, i cavi con connettore standard a 180° impediscono il montaggio del cover superiore.

РУССКИЙ

Чтобы создать достаточное пространство для кабелей от блока питания, конструкция корзины жестких дисков смещена вправо, насколько это возможно.
Поэтому необходимо использовать угловой SATA-разъем (90 градусов), обычный плоский SATA-разъем (180 градусов) будет мешать при установке верхней крышки.

한국어

파워 서플라이 케이블에 충분한 공간을 확보하기위해 하드 드라이브 케이지는 최대한 오른쪽으로 위치하도록 디자인되어 있습니다. 그러므로, 90도 SATA 커넥터를 사용하여야 하며, 일반적인 180도 SATA 커넥터를 사용할 경우 상부커버의 설치가 용이하지 않을 수 있습니다.

日 本 語

電源ケーブルのために十分なスペースがあるよう、ハードドライブケージ設計は可能な限り右側に移動されています。
それで、90度のアングル付きSATAコネクタを使う必要があります。通常の180度方向SATAコネクタでは上部カバーが取り付けられません。

繁体中文

為了給電源線保留足夠的容線空間, 硬碟架是儘量往右靠的, 兩顆2. 5"硬碟僅能使用90度的SATA接線, 請不要使用180度的SATA接線, 否則會蓋不上

简体中文

为了给电源线保留足够的容线空间, 硬盘架是尽量往右靠的, 两颗2. 5"硬盘仅能使用90度的SATA接线, 请不要使用180度的SATA接线, 否则会盖不上

13.

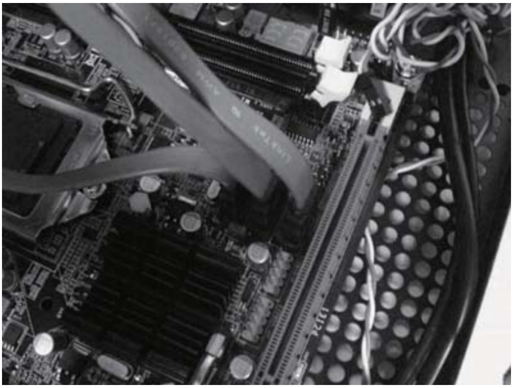

ENGLISH
We recommend connecting all fan or SATA cables to the motherboard now as installation of graphics or expansion card may prevent installation of these cables.

DEUTSCH
Wir empfehlen, nun alle Kühler- oder SATA-Kabel am Motherboard anzuschließen, da die Installation der Grafik- oder Erweiterungs-karte die Verbindung dieser Kabel erschweren oder verhindern kann.

FRANÇAIS
Nous recommandons de brancher tous les câbles SATA et FAN avant d’installer les cartes filles ou cartes graphiques.

ESPAÑOL
Le recomendamos que conecte ahora todos los cables SATA o de los ventiladores a la placa base, ya que la instalación de una tarjeta gráfica o de expansión podría impedir la conexión de estos cables.

ITALIANO
Vi raccomandiamo di connettere alla scheda madre tutte le alimentazioni delle ventole o i cavi SATA a questo punto dell’installazione. Il successivo montaggio di schede di espansione, o della scheda video potrebbe impedirne collegamento.

РУССКИЙ
Теперь рекомендуется подключить все кабели вентиляторов и SATA-кабели к системной плате, так как установка графической карты или платы расширения может помешать установке этих кабелей.

한국어
그래픽카드나 다른 확장카드의 설치로 케이블 설치가 용이하지 않을 수 있어 현 상태에서 팬이나 SATA케이블을 메인보드에 모두 연결할 것을 권합니다.

日 本 語
グラフィックまたは拡張カードの装着により、ケーブルがインストールできなくなる可能性を考え、現在すべてのファンまたはSATAのケーブルをマザーボードと接続するようにお勧めします。

繁体中文
我建議您在安裝顯示卡之前先確定系統風扇的電源接頭與所有需要用的SATA接頭是否已經安裝好，某些主機板配置會導致安裝好顯示卡之後風扇接線難以接上

简体中文
我建议您在安装显示适配器之前先确定系统风扇的电源接头与所有需要用的SATA接头是否已经安装好，某些主板配置会导致安装好显示适配器之后风扇接线难以接上

14.

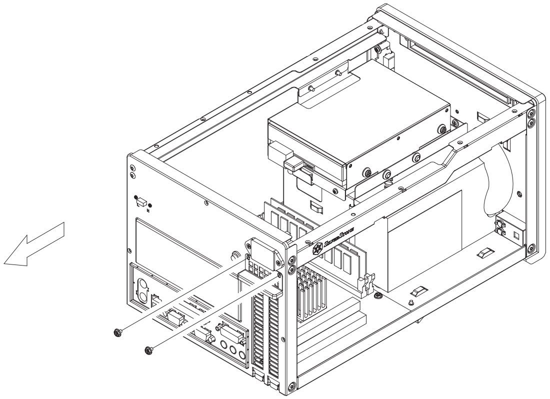

ENGLISH
Remove expansion slot screws to remove expansion slot covers.

DEUTSCH
Lösen Sie zum Entfernen der Abdeckung die Schrauben des Erweiterungssteckplatzes.

FRANÇAIS
Retirer les vis des slots d'extension pour retirer les caches.

ESPAÑOL
Quite los tornillos de las ranuras de expansión para retirar las cubiertas de las ranuras de expansión.

ITALIANO
Svitare le viti di serraggio dei cover degli slot di espansione per rimuovere i cover stessi.

РУССКИЙ
Выверните винты слотов расширения, чтобы снять заглушки слотов.

한국어
확장슬롯 나사를 풀어 확장슬롯 커버를 제거합니다.

日 本 語
拡張スロットのネジを外して拡張スロットカバーを取り外します。

繁体中文
請將鎖固擴充槽檔片的螺絲卸下，再將擴充槽檔片卸下

简体中文
请将锁固扩展槽档片的螺丝卸下，再将扩展槽档片卸下

15.

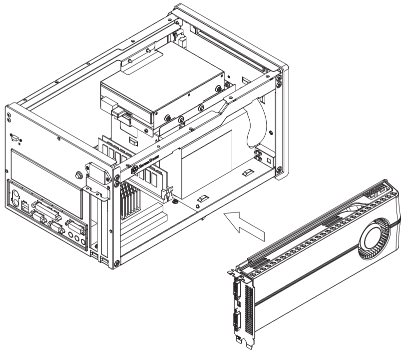

ENGLISH

Install graphics or expansion card into the case then connect any required power cables to the card.

DEUTSCH

Installieren Sie die Grafik- oder Erweiterungskarte im Gehäuse; schließen Sie dann alle erforderlichen Netzkabel an der Karte an.

FRANÇAIS

Installer les cartes graphiques ou cartes filles et relier les câbles nécessaires.

ESPAÑOL

Instale la tarjeta gráfica o de expansión en la carcasa y luego conecte cualquier cable de potencia necesario a dicha tarjeta.

ITALIANO

Installare la scheda grafica o alter schede di espansione e collegare qualsiasi cavo richiesto alle schede stesse

РУССКИЙ

Установите графическую карту или плату расширения в корпус, а затем подключите к плате все необходимые кабели питания.

한국어

그래픽카드나 확장카드를 케이스에 설치하고 필요하다면 카드에 파워 케이블을 연결합니다.

日 本 語

ケースの中にグラフィックまたは拡張カードをインストールしてから、カードに必要とされている電源ケーブルをみな接続します。

繁体中文

安裝您的顯示卡或擴充卡, 並連接上電源線

简体中文

安裝您的顯示卡或擴充卡, 並連接上電源線

16.

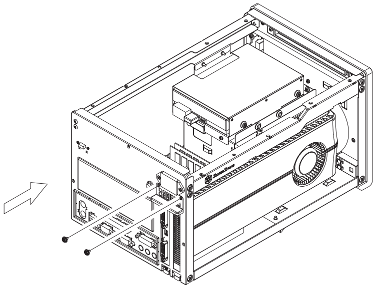

ENGLISH

Reinstall top expansion slot cover back to the case and secure with screws.

DEUTSCH

Bringen Sie die Abdeckung des oberen Erweiterungssteckplatzes wieder am Gehäuse an und befestigen diese mit Schrauben.

FRANÇAIS

Réinstaller le cache des slots d’extension à l’arrière du boitier à l’aide de vis.

ESPAÑOL

Vuelva a situar la cubierta de la ranura de expansión en la carcasa y fíjela usando tornillos.

ITALIANO

Reinstallare il cover superiore degli slot di espansione ed assicurarlo con le viti.

РУССКИЙ

Установите заглушку верхнего слота расширения обратно в корпус и закрепите винтами.

한국어

상부 확장 슬롯 커버를 재설치한 후 나사로 고정시킵니다.

日 本 語

上部の拡張スロットカバーをケースに戻し、ネジで固定します。

繁体中文

將擴充槽檔片裝回機殼並以步驟14的螺絲鎖固

简体中文

将扩展槽档片装回机壳并以步骤14的螺丝锁固

17.

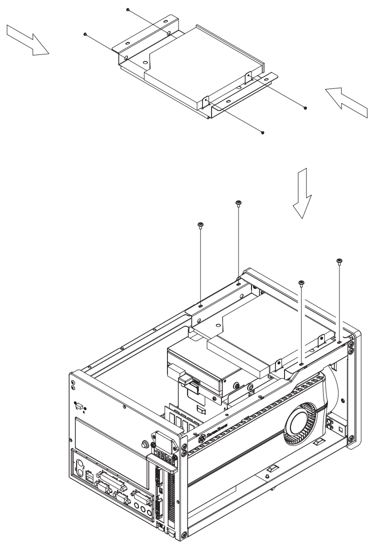

ENGLISH

Install slim optical drive onto the optical drive bracket and secure with included screws.

DEUTSCH

Installieren Sie ein schmales optisches Laufwerk an der Halterung des optischen Laufwerks; befestigen Sie dieses mit den mitgelieferten Schrauben.

FRANÇAIS

Installer le lecteur optique dans son emplacement, et fixer le à l'aide de vis

ESPAÑOL

Instale el dispositivo óptico delgado en el bracket para dispositivos ópticos y fíjelo con los tornillos incluidos.

ITALIANO

Installare il drive ottico slim sul supporto e serrarlo con le viti.

РУССКИЙ

IУстановите тонкий привод оптических дисков на специальный кронштейн и закрепите прилагающимися винтами.

한국어

슬림 광드라이브를 광드라이브 브라켓에 설치한후 나사로 고정합니다.

日 本 語

光学ドライブブラケットにスリム光学ドライブをインストールし、付属のネジによって固定します。

繁体中文

將薄型光碟機裝入光碟機架並以內附螺絲鎖固

简体中文

将薄型光驱装入光驱架并以内附螺丝锁固

18.

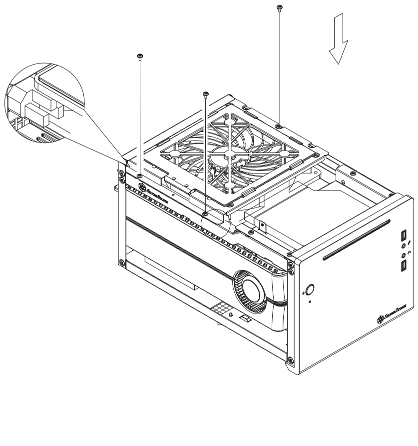

ENGLISH

Install the fan bracket back into the case and secure with screws (when an 180mm fan is installed, make sure the frame of fan is covering the power supply plug from inside).

DEUTSCH

Installieren Sie die Kühlerhalterung wieder im Gehäuse und befestigen sie mit Schrauben. (wenn ein 180-mm-Lüfter installiert ist, muss der Rahmen des Lüfters den Netzteilstecker von innen verdecken).

FRANÇAIS

Installer le support du ventilateur dans le boitier à l'aide de vis (quand un ventilateur de 180mm est installé, assurez-vous que le cadre du ventilateur couvre la fiche de la source d'alimentation depuis l'intérieur).

ESPAÑOL

Instale de nuevo el bracket para el ventilador en la carcasa y fíjelo con tornillos. (cuando instale un ventilador de 180mm, asegúrese de que la estructura del ventilador cubre el conector de potencia desde dentro)

ITALIANO

Reinstallare il supporto della ventola nel case e serrarlo con le viti. (Quando è installata una ventola da 180 mm, assicurarsi che il telaio della ventola copra la spina d'alimentazione dall'interno.)

РУССКИЙ

Установите кронштейн вентилятора обратно в корпус и закрепите винтами. (при установке 180-мм вентилятора его рамка должна закрывать разъем питания изнутри).

한국어

팬브라켓을 케이스에 재설치하고 나사로 고정합니다. (180mm 팬을 설치할 경우 팬의 프레임이 안쪽에서 전원 공급장치 플러그를 가리는지 확인하십시오.).

日 本 語

ケースの中にファンブラケットを戻し、ネジ（180㎜ファン装着の際は、ファンフレームが内側から電源のプラグを覆っていることを確認してください。）

繁体中文

將風扇架裝回機殼（使用18cm風扇須注意電源插座是被風扇框所包夾住的）並以步驟2卸下的螺絲鎖固

简体中文

将风扇架装回机壳（使用18cm风扇须注意电源插座是被风扇框所包夹住的）并以步骤2卸下的螺丝锁固

19.

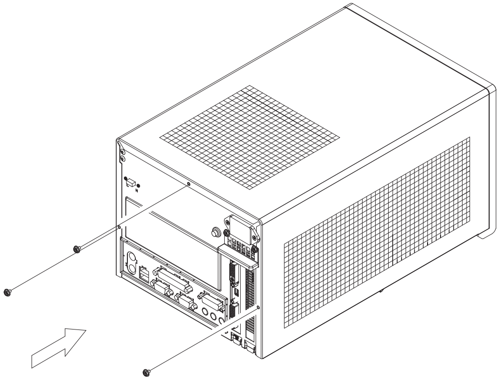

ENGLISH
Place the top cover back onto the case and secure with screws.

DEUTSCH
Platzieren Sie die obere Abdeckung wieder am Gehäuse und befestigen diese mit Schrauben.

FRANÇAIS
Remettre en place le capot supérieur du boitier et le fixer à l’aide de vis.

ESPAÑOL
Vuelva a poner la cubierta superior en la carcasa y fíjela con tornillos.

ITALIANO
Riposizionare il cover superiore sul case ed assicurarlo alla struttura con le viti.

РУССКИЙ
Установите верхнюю крышку обратно на корпус и закрепите винтами.

한국어
상부커버를 케이스에 재 설치한 후 나사로 고정시킵니다.

日 本 語
ケースに上部カバーを戻し、ネジで固定します。

繁体中文
將上蓋裝回機殼並以步驟1卸下的螺絲鎖固

简体中文
将上盖装回机壳并以步骤1卸下的螺丝锁固

(1) Front panel connector installation no polarity, so they can be connected in any orientation

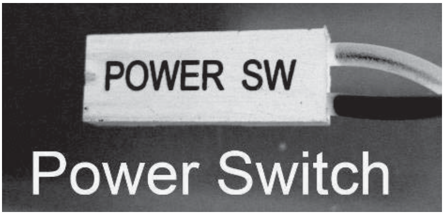

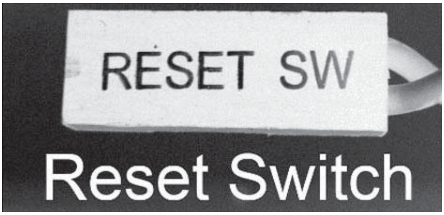

Power switch and reset switch installation guide:

ENGLISH

Please refer to the motherboard manuals for the motherboard's "Front Panel Connector" or "System Panel Connector" pin definitio
Power switch and reset switch have no polarity, so they can be connected in any orientation.

DEUTSCH

Bitte suchen Sie in der Motherboard-Dokumentation nach der Pinbelegung der Anschlüsse des Frontbedienfeldes („Front Panel Conne
oder „ System Panel Connectors"). Ein-/Austaste und Rücksetztaste benötigen keine bestimmte Polarität, können daher beliebig (o
und - zu achten) angeschlossen werden.

FRANÇAIS

Veuillez-vous référer au manuel de votre carte mère pour la description des broches "des connecteurs du panneau frontal" et des "des connecteurs du panneau système". Les interrupteurs d'allumage et de réinitialisation ne possède pas de polarité, donc ils peuvent être branché dans les deux sens.

ESPAÑOL

Por favor, consulte en los manuales de la placa base la configuración de pines del "Conector de panel frontal" ó "Conector de panel de sistema" de su placa base. Los interruptores de encendido y reseteo no tienen polaridad, luego se pueden conectar con cualquier orientac

ITALIANO

Fare riferimento al manuale della scheda madre nella sezione "Connettori del pannello frontale" o "Connettori del pannello di sistema". Power switch e reset switch non hanno polarità, posso essere pertanto connessi con qualsiasi orientamento.

РУССКИЙ

Описание контактов разъемов приведены в разделах "Разъемы передней панели" или "Разъемы системной панели" руководства пользователя материнской платы. Выключатель питания и кнопка перезагрузки не имеют полярности, поэтому их можно подключать в любой ориентации.

한 국 어

메인보드 매뉴얼의 전면패널 커넥터 혹은 시스템패널 커넥터 핀을 참조하기 바랍니다. 파워 스위치와 리셋 스위치는 극성이 없어 어떤 방향으로 설치해도 무방합니다.

日 本 語

マザーボードの「フロントパネルコネクタ」または「システムパネルコネクタ」のピン配列についてはマザーボードマニュアルを参照してください。
電源スイッチとリセットスイッチに極性はないので、いずれの方向でも接続できま。

繁體中文

請參考主機說明書的Front Panel Connectors安裝Pin Define, 將Connector插上；Power Switch 與Reset Switch並無正負極性之分,
反插正插都不影響功能性。

簡体中文

请参考主机说明书的Front Panel Connectors安装Pin Define, 将Connector插上；Power Switch 与Reset Switch并无正负极性之分,
反插正插都不影响功能性。

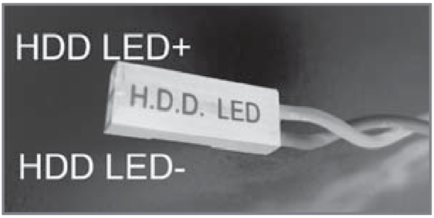

LED indicators installation guide

ENGLISH

Please refer to the motherboard manuals for the motherboard’s “Front Panel Connector ” or “System Panel Connector” pin definition.; the white/black wires are negative while other colors are positive wires. The Power LED wires are separate pins for compatibility with different motherboard pin definition so please make sure they are connected in the right polarity by referring to your motherboard manual.

DEUTSCH

Bitte suchen Sie in der Motherboard-Dokumentation nach der Pinbelegung der Anschlüsse des Frontbedienfeldes („Front Panel Connectors“ oder „ System Panel Connectors“). Die weißen/ schwarz Adern sind negativ (-), die farbigen Adern positiv (+).Die Kabel für die Betriebsanzeige-LED sind zur Kompatibilität mit unterschiedlichsten Motherboards einzeln, nicht als kompletter Stecker ausgeführt. Achten Sie hier bitte auf die richtige Polarität, lesen Sie in der Dokumentation Ihres Motherboards nach.

FRANÇAIS

Veuillez-vous référer au manuel de votre carte mère pour la description des broches "des connecteurs du panneau frontal" et des broches "des connecteurs du panneau système". Les câbles colorés en blanc/noir sont négatifs alors que ceux d'une autre couleur sont positifs. Les câbles de la LED Power sont séparés afin d'être compatible avec différentes cartes mères, donc vérifiez bien qu'ils sont branchés avec la bonne polarité en vous référant au manuel de votre carte mère

ESPAÑOL

Por favor, consulte en los manuales de la placa base la configuración de pines del “Conector de panel frontal” ó “Conector de panel de sistema” de su placa base. Los cables de color blanco/negro son negativos mientras que los de color son positivos. Los cables LED de potencia tienen pines separados para compatibilidad con diferentes definiciones de pines de la placa base luego por favor, asegúrese de que están conectados en la polaridad correcta consultando el manual de su placa base.

ITALIANO

Fare riferimento al manuale della scheda madre nella sezione “Connettori del pannello frontale” o “Connettori del pannello di sistema”. I cavi di colore bianco/nero sono il polo negativo, mentre quelli di colore diverso il positivo.

РУССКИЙ

Описание контактов разъемов приведены в разделах “Разъемы передней панели” или “Разъемы системной панели” руководства пользователя материнской платы. Белые/черный провода - отрицательной полярности, цветные провода - положительной полярности. Провода светодиодного индикатора питания имеют отдельные контакты для совместимости с различными типами контактов материнских плат, поэтому обратитесь к руководству пользователя материнской платы и убедитесь, что полярность соблюдена.

한 국 어

메인보드 매뉴얼의 전면패널 커넥터 혹은 시스템패널 커넥터 핀을 참조하기 바랍니다. 하얀/검은선의 경우 음극이며, 다른 색의 경우 양극입니다. 파워 LED 선은 분리되어 다양한 메인보드에서 동작할 수 있도록 되어 있습니다. 그러므로 메인보드 매뉴얼을 참조하여 올바를 극성을 주의해 선택하시기 바랍니다.

日 本 語

マザーボードの「フロントパネルコネクタ」または「システムパネルコネクタ」ピン配列についてはマザーボードマニュアルを参照してください。
白/黑色のリード線はマイナスで、色の着いたリード線がプラスです。電源LEDリード線は種々のマザーボードピン定義と互換性を持たせるため分離されたピンとなっているので、ご使用のマザーボードマニュアルを参照して、適切な極性に接続されるようお確かめください。

繁體中文

請參考主機說明書的Front Panel Connectors安裝Pin Define,將Connector插上； 白/黑色線的部分為負極,彩色線的部分是正極。
Power LED為了適應各主機板的不同, 特別設計為散Pin樣式,請安心使用。

簡体中文

请参考说明书的Front Panel Connectors安装Pin Define,将Connector插上；白/黑色线的部份为负极,彩色线的部份为正极。
Power LED为了适应主机板的不同, 特别设计为散Pin样式,请安心使用。

ENGLISH

Below are the front I/O connectors pin definition, please also check your motherboard manual to cross reference with motherboard's front I/O pin headers. SilverStone's I/O connectors are in block type to simplify installation.

DEUTSCH

Nachstehend finden Sie die Pinbelegung der vorderen E/A-Anschlüsse; bitte gleichen Sie zudem das Handbuch Ihres Motherboards mit den vorderen E/A-Pinzuweisungen ab. SilverStones E/A-Anschlüsse befinden sich zur Vereinfachung der Installation in Blockart.

FRANÇAIS

Au dessous de la description des broches des ports d'E/S, veuillez aussi vérifier sur le manuel de votre carte mère de manière croisée que les broches sont correctement placées. Les connecteurs d'E/S de SilverStone sont en bloc pour en simplifier leur installation.

ESPAÑOL

A continuación tiene la definición de pines de los conectores frontales de E/S, también debe consultar el manual de su placa base para c omprobar la referencia de los pines para E/S frontales. Los conectores de E/S de SilverStone son de bloque para simplificar la instalación.

ITALIANO

Di seguito lo schema delle connessioni I/O frontali, confrontare lo schema con quanto riportato sul manuale della scheda madre per effettuare una controllo incrociato. I connettori I/O Silverstone, per semplificare l'installazione, sono del tipo "a blocco".

РУССКИЙ

Ниже приведено описание контактов передних разъемов ввода/вывода. Обратитесь также к руководству пользователя материнской платы за описанием передних разъемов ввода/вывода типа "пин-хедер". Разъемы ввода/вывода "SilverStone" - блочного типа, что облегчает сборку.

한 국 어

아래는 전면 I/O 커넥터의 핀 설정이며, 메인보드 매뉴얼을 참조해 메인보드의 전면 I/O 핀 헤더와 맞추어 설치합니다. Silverstone의 I/O 커낵터는 블록 타이브로 구성되어 설치를 간편화 했습니다.

日 本 語

以下はフロントI/Oコネクタピン配列ですが、お持ちのマザーボードのフロントI／Oピンヘッダは、マザーボードマニュアルをご参照ください。
シルバーストーンのI/Oコネクタは、インストールの容易なブロックタイプになっています。

繁體中文

下表為Front I/O Connectors的Pin Define, 請參閱主機板說明書的各Front I/O Connectors Pin Define一一核對。
Front I/O Connectors完全採用集合Pin方式以簡化安裝。

簡体中文

下表为Front I/O Connectors的Pin Define，请参阅主机板说明书的各Front I/O Connectors Pin Define一一核对。
Front I/O Connectors完全采用集合Pin方式以简化安装。

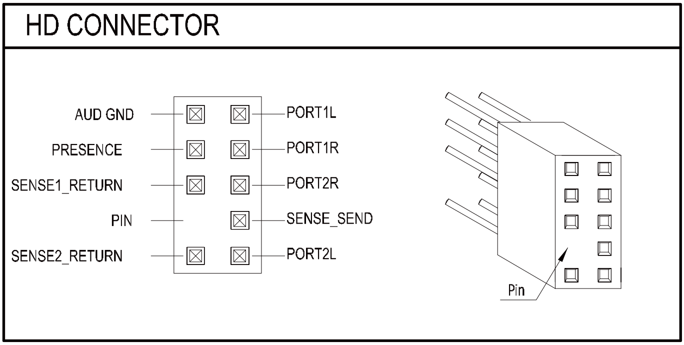

Component size limitations

The SG08-LITE can accommodate all standard size components and even some that are out of spec, please refer to the following guidelines for component selection and future upgrade considerations.

(1) CPU cooler height limitation

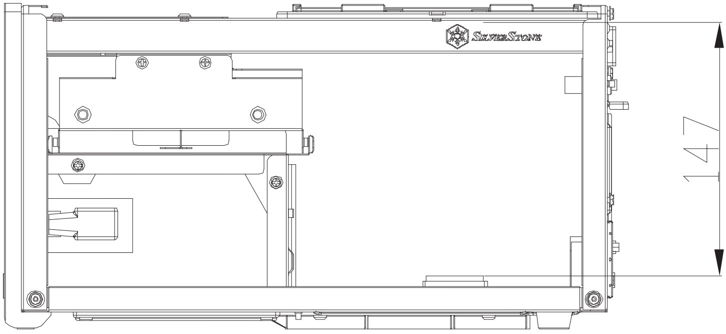

CPU cooler height limitation 147mm

(2) PSU limitation

Depth limitation

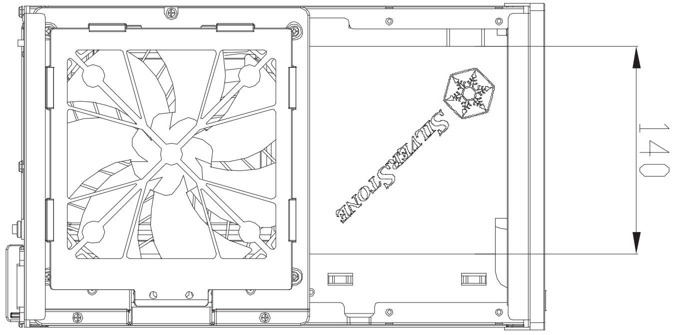

Power supply depth limitation 140mm

ENGLISH

The SG08-LITE supports power supply with depth of up to 160mm. To support graphics card longer than 7.25", a non-modular PSU with maximum 140mm depth is required. The cables are required to be on the right side of the PSU

DEUTSCH

Das SG08-LITE unterstützt Netzteile mit einer Tiefe von bis zu 160 mm.Zur Unterstützung langer Grafikkarten (über 7,25 Zoll/18,415 cm) darf das ATX-Netzteil nur 140 mm messen und nicht modular sein. Die Kabel müssen auf der rechten Seite des Netzteils verlaufen.

FRANÇAIS

Accepte les blocs d'alimentation au standard ATX jusqu'à une longueur de 160mm. Pour accepter une longue carte graphique (de plus de 7,25”), la dimension du bloc d'alimentation ATX est limitée à 140mm, et uniquement aux blocs d'alimentation non modulaires. Les câbles doivent se trouver à droite du bloc d'alimentation.

ESPAÑOL

La SG08-LITE acepta fuentes de alimentación con una profundidad de hasta 160mm. Para aceptar tarjetas gráficas largas (más de 7,25”), el tamaño de la FA ATX está limitado a 140mm y solo a la FA no modular. Los cables deben estar situados en el lado derecho de la FA.

ITALIANO

SG08-LITE supporta alimentatori con profondità fino a 160mm. Per supportare scheda grafiche lunghe (superiori a 7,25"), le dimensioni della PSU ATX sono limitate a 140 mm e solo agli alimentatori non modulari. I cavi devono essere sul lato destro della PSU.

РУССКИЙ

Корпус SG08-LITE допускает установку блока питания глубиной до 160 мм. Поддержка длинных графических карт (более 7,25 дюйма) ограничивается размером блока ATX PSU до 140 мм и только для немодульных блоков питания. Кабели питания должны располагаться с правой стороны блока питания.

한국어

SG08-LITE은 160mm의 깊이를 갖는 파워 서플라이까지 지원합니다. 7.25” 이상의 긴 그래픽 카드를 지원하려면 ATX PSU의 치수가 140mm로 제한되며 비모듈식 PSU에만 장착할 수 있습니다. 또한 케이블은 PSU의 오른쪽에서만 연결해야 합니다.

日 本 語

SG08-LITEは最高160mmの奥行きの電源をサポートします。長尺グラフィックスカード(7.25”以上)に対応するには、ATX PSUの寸法は140mmまで、非モジュール型PSUに限られます。ケーブルはPSUの右側に設置します。

繁体中文

可以容納長度160mm的電源,但是在安裝超過7.25”的顯示卡時就必須使用140mm長度的最小尺寸電源,電源出線位置需要在最右邊。

简体中文

可以容纳长度160mm的电源,但是在安装超过7.25”的显示适配器时就必须使用140mm长度的最小尺寸电源,电源出线位置需要在最右边。

Connector limitation

ENGLISH

Above is the layout of PSU bracket. Any components or connecters should be kept out from this area (e. g. switch or LED).

DEUTSCH

Oben sehen Sie das Layout der Netzteilhalterung. Es dürfen sich keine Komponenten und Anschlüsse in diesem Bereich befinden (z. B. Schalter oder LEDs).

FRANÇAIS

Vous trouverez ci-dessus la disposition du support de bloc d'alimentation. Tous les composants ou les connecteurs doivent rester en dehors de cette zone (ex. commutateur ou DEL).

ESPAÑOL

Arriba está la distribución del bracket de la FA. Cualquier componente o conector debería estar fuera de esta zona (interruptor o LED).

ITALIANO

Sopra è illustrato il layout della staffa della PSU. Eventuali componenti o connettori devono essere tenuti fuori di questa zona (ad esempio interruttori o LED).

РУССКИЙ

Выше расположен кронштейн крепления блока питания. Все компоненты или разъемы следует устанавливать вне этой зоны ‘ (например, выключатель или светодиодный индикатор).

Component size limitations

한국어

위의 그림은 PSU 브래킷의 레이아웃입니다. 모든 구성부품이나 커넥터는 이 영역 안으로 들어와서는 안 됩니다(예: 스위치 또는 LED).

日 本 語

上記がPSUブラケットのレイアウトです。いずれのコンポーネントやコネクタ(例：スイッチまたはLED)もこのエリア
内には入らないようにしてください。

繁体中文

上圖為電源架的機構圖, 在此範圍內不允許任何接頭或是元件(例如開關/LED)

简体中文

上图为电源架的机构图, 在此范围内不允许任何接头或是组件(例如开关/LED)

Wattage limitation

ENGLISH

The PSU above 800w is not recommended because of the adapter cable

DEUTSCH

Netzteile über 800 W sollten aufgrund des Adapterkabels nicht verwendet werden

FRANÇAIS

Les blocs d'alimentations supérieurs à 800w ne sont pas recommandés, à cause du câble adaptateur

ESPAÑOL

Una FA por encima de 800W no se recomienda por el cable adaptador

ITALIANO

PSU di potenza superiore a 800W non sono raccomandate a causa del cavo adattatore

РУССКИЙ

Блок питания мощностью свыше 800 Вт устанавливать не рекомендуется из-за кабеля адаптера.

한국어

어댑터 케이블 때문에 800w 이상의 PSU는 권장하지 않습니다.

日 本 語

800wを超えるPSUはアダプタケーブルの関係上お勧めできません。

繁体中文

因為轉接線的原因, 不建議安裝超過800W的電源

简体中文

因为转接线的原因, 不建议安装超过800W的电源

Recommended SilverStone's PSU (support the installation of long graphic card)
SFX Series (ATX adapter included) Strider Essential Series
Compatible SilverStone's PSU
Strider Gold Series Strider Plus Series (under 800w) Nightjar Series

(3) Graphics card/expansion card length limitation

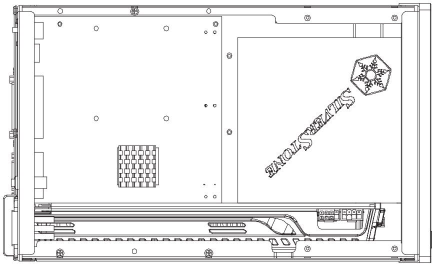

Graphics card / expansion card length limitation

ENGLISH

SG08-LITE can support 12.2"consumer-level graphics cards (width 4.84"). Due to design, the graphics or expansion card when installed will be situated very close to the power supply so we recommend using cards with backside components no taller than 3.21mm. Most cards that follow standard reference designs should have no compatibility problems.

DEUTSCH

Das SG08-LITE nimmt bis zu 310 mm lange Grafikkarten auf.
Aufgrund des Designs befindet sich die installierte Grafik- oder Erweiterungskarte sehr nah am Netzteil, weswegen wir empfehlen, Karten mit rückseitigen Komponenten von nicht mehr als 3,21 mm zu verwenden. Die meisten Karten mit Standardreferenzdesign sollten keine Kompatibilitätsprobleme aufweisen.

FRANÇAIS

Le SG08-LITE est compatible avec les cartes graphiques de 12.2" ou 310 mm. En raison de l'architecture interne, les cartes d'extension seront proches de l'alimentation. C'est pour cela que les cartes d'extension ne doivent pas avoir de composants dépassant les 3.21 mm sur l'arrière du PCB. Normalement, la plupart des cartes de référence ne rencontreront pas ce problème.

ESPAÑOL

La SG08-LITE puede aceptar tarjetas gráficas de hasta 12,2" (310mm)
Debido al diseño, al instalar la tarjeta gráfica o de expansión, ésta se situará muy cerca de la fuente de alimentación, por lo que se recomienda usar tarjetas gráficas con componentes que no sobresalgan de forma lateral más de 3,21mm. La mayoría de las tarjetas con diseños estándar no deberían tener problemas de compatibilidad.

ITALIANO

SG08-LITE può supportare schede grafiche con una lunghezza massima di 12,2" (310mm).
Data la struttura, la scheda grafica, una volta montata, si troverà notevolmente vicina all'alimentatore. Vi consigliamo quindi di verificare che sul retro della stessa non siano presenti componenti che sporgano più di 3.21mm. la maggior parte delle VGA che seguono i reference design non hanno alcun problema di compatibilità.

РУССКИЙ

SG08-LITE поддерживает графические карты потребительского уровня размером 12,2 дюйма (310 мм)
В связи с особенностями конструкции графическая карта или плата расширения при установке будет расположена очень близко к блоку питания, поэтому рекомендуется использовать платы с задними компонентами не выше 3,21 мм. Большинство плат, имеющих стандартные конструкции, не должны иметь проблем с совместимостью.

한국어

SG08-LITE은 최대 12.2"(310mm)의 그래픽 카드를 지원합니다.
SG08-LITE의 디자인 특징상 그래픽카드나 확장 카드는 파워 서플라이에 아주 가깝게 설치되며, 후면 부품의 높이가 3.21mm가 초과하지 않는 그래픽 카드 사용을 권장합니다. 대부분의 표준 규격을 따른 그래픽 카드는 이로인한 호환성 문제가 발생하지 않습니다.

日 本 語

SG08-LITEは12.2インチ(310mm)の市販グラフィックカードをサポートできます。
設計では、グラフィックまたは拡張カードが電源の非常に近くに置かれるので、後部コンポーネントが3.21mmを超えないカードを使うようお勧めします。標準の基準設計に基づいているほとんどのカードは互換性の問題は全くありません。

繁体中文

SG08-LITE can support 12.2" consumer-level graphics cards.寬度限制4.84"
因為顯示卡與電源是緊靠的,我們建議顯示卡背面元件的高度不超過 3.21 mm一般而言公版設計的顯示卡都是可以安裝的

简体中文

SG08-LITE can support 12.2" consumer-level graphics cards.宽度限制4.84"
因为显示适配器与电源是紧靠的,我们建议显示适配器背面组件的高度不超过 3.21 mm一般而言公版设计的显示适配器都是可以安装的

(4) Optical drive limitation

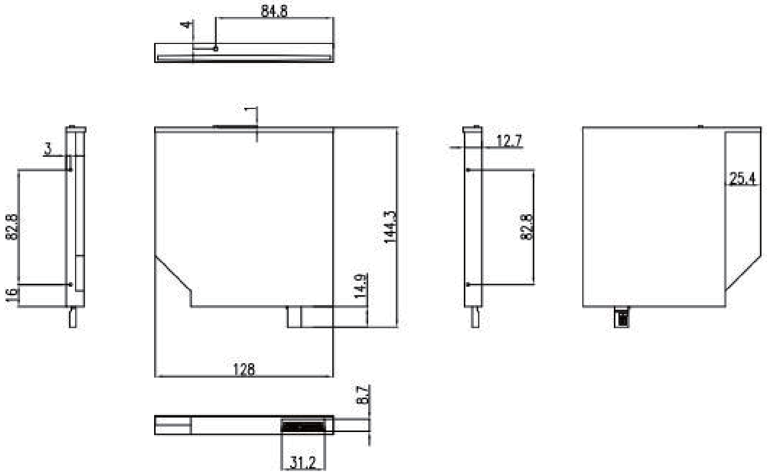

ENGLISH

The SG08-LITE only supports 12.7mm slim “slot-loading” optical drives.
Below is an example of 12.7mm optical drive.

DEUTSCH

Das SG08-LITE unterstützt nur schmale optische Laufwerke („Slot-In“).
Nachstehend finden Sie Beispiele zu optische 12,7 mm-Laufwerke.

FRANÇAIS

Le SG08-LITE est compatible seulement avec le lecteur optique slim sans tiroir de 12,7mm (mange-disque aka “slot-loading”).
Un exemple de lecteur optique de 12,7 mm est présenté.

ESPAÑOL

La SG08-LITE sólo acepta dispositivos ópticos delgados de carga mediante ranura.
Más abajo hay ejemplo de dispositivo óptico de 12,7mm.

ITALIANO

SG08-LITE supporta soltanto drive ottici slim “slot-loading” .da 12,7mm.
Di seguito vengono illustrati esempi di unità ottica da 12,7 mm.

РУССКИЙ

Корпус SG08-LITE допускает только установку тонких оптических приводов со «щелевой загрузкой».
Ниже приведены примеры оптический привод толщиной 12,7 мм.

한국어

SG08-LITE은 슬립 슬롯 방식의 광드라이브만 지원합니다.
아래의 예는 12.7 mm광학 드라이브의 예입니다.

日 本 語

SG08-LITEはスリムタイプ「スロットローディング」光学ドライブのみをサポートします。
下図は、12.7mmの光学ドライブの例です。

繁体中文

SG08-Lite只能使用12.7mm吸入式薄型光碟機
以下是12.7mm的光碟機範例供您做參考

简体中文

SG08-Lite只能使用12.7mm吸入式薄型光驱
以下是12.7mm的光驱范例供您做参考

ENGLISH

Using SilverStone's NT06-PRO without CPU fan is possible on CPU with TDP rated up to 95W. With a 120mm fan installed on the NT06-P, the use of a CPU with TDP rating of up to 130W is possible. We recommend using SATA connector with 90 degree angle for the 3.5" hard drive in order to use larger CPU cooler such as SilverStone's NT06-P or bigger.

DEUTSCH

Die Nutzung des NT06-PRO von SilverStone ohne CPU-Kühler ist bei CPUs mit einer TDP-Angabe von bis zu 95 W möglich. Wenn Sie im NT06-PRO einen 120 mm-Kühler installieren, ist die Nutzung einer CPU mit einer TDP-Angabe von bis zu 140 W möglich. Wir empfehlen die Nutzung eines SATA-Anschlusses mit einem 90-Graf-Winkel für 3,5-Zoll-Festplatten zur Nutzung eines großen CPU-Kühlers wie z. B. dem NT06-PRO von SilverStone.

FRANÇAIS

Utiliser le SilverStone NT06-PRO sans ventilateur est possible, sur un CPU dont le TDP n'excède pas 95 watts. Avec un ventilateur de 120mm installé sur le NT06-E, il est alors possible d'utiliser des CPU avec un TDP de 140 watts. Nous recommandons l'emploi de câble SATA à 90° pour le disque dur 3.5 pouces afin d'utiliser un ventirad CPU comme le SilverStone NT06-PRO ou plus volumineux.

ESPAÑOL

Es posible usar la NT06-PRO de Silverstone sin ventilador con micros que tengan TDP (Thermal Design Power, cantidad de calor que necesita disipar un ordenador) de hasta 95V. Con un ventilador de 120mm instalado en la NT06-PRO, es posible usar un micro con un TDP de hasta 140V. Le recomendamos que use un conector SATA con ángulo de 90 grados para el disco duro de 3,5", y así poder usar un refrigerador para el micro más grande, como el NT06-PRO de Silverstone o mayor.

ITALIANO

Il dissipatore SilverStone NT06-PRO può essere utilizzato senza ventola con CPU che non abbiano un TDP superiore ai 95W. Con una ventola da 120mm è possibile adottare CPU con TDP fino a 140W. Vi raccomandiamo di utilizzare cavi SATA con connettori a 90° per gli hard disk da 3,5" al fine di poter utilizzare dissipatore di calore di maggiori dimensioni come il SiverStone NT06-PRO o addirittura più grandi.

РУССКИЙ

SilverStone NT06-PRO можно использовать без вентилятора центрального процессора в том случае, если расчетная тепловая мощность процессора не превышает 95 Вт. При установке на NT06-PRO вентилятора размером 120 мм можно использовать центральный процессор с расчетной тепловой мощностью до 140 Вт. Рекомендуется использовать угловой SATA-разъем (90 градусов) для 3,5-дюймового жесткого диска, чтобы можно было установить вентилятор центрального процессора большего размера, например, SilverStone NT06-PRO или еще больше.

한국어

SilverStone의 NT06-PRO는 CPU팬 없이 TDP 기준 95W까지 지원할 수 있습니다. NT06-PRO에 120mm 팬을 추가로 장착할 경우 TDP 기준 140W까지 사용이 가능합니다. 3.5" 하드디스크 사용시 SilverStone의 NT06-PRO등 큰 CPU쿨러 사용을 위해 90도 SATA 커넥터를 사용할 것을 권합니다.

日 本 語

CPUファンなしでSilverstoneのNT06-PROを使うことは最大定格95WのTDPを有するCPU上で可能です。120mmファンをNT06-PROにインストールした状態では、最大定格140WのTDPを有するCPUの使用が可能です。SilverstoneのNT06-PROまたは、より大きなCPUクーラーを使うには、3.5インチのハードドライブのために90度アングルSATAコネクタを使うようお勧めします。

繁体中文

使用NT06-PRO可以支援 TDP 95W的CPU，安裝系統風扇後可支援130W的CPU，須注意使用NT06或更大型散熱器時3.5”硬碟最好是使用90度接頭的樣式以避免與Cooler干涉。

简体中文

使用NT06-PRO可以支持 TDP 95W的CPU，安装系统风扇后可支持130W的CPU，须注意使用NT06或更大型散热器时3.5”硬盘最好是使用90度接头的样式以避免与Cooler干涉。

Cable routing

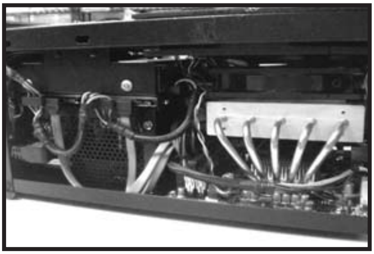

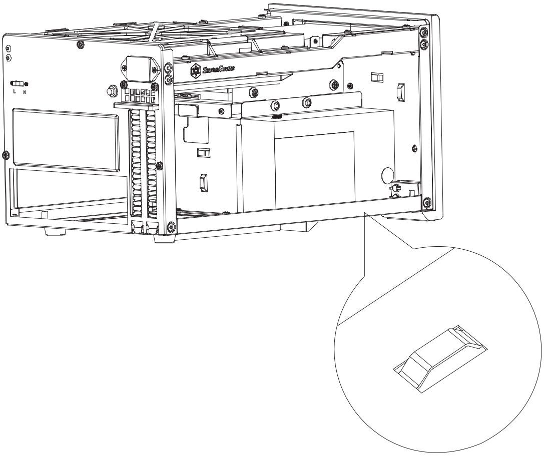

ENGLISH

We placed pass-through holes on the back of the case, please use wire ties in places as needed by your hardware configuration.

DEUTSCH

Hinter dem Motherboard-Einschub befinden sich Haken, die der Verwendung von Kabelbändern dienen.

FRANÇAIS

Il y a des crochets derrières le support de la carte mère pour utiliser des attaches pour regrouper les câbles.

ESPAÑOL

Hay ganchos detrás de la bandeja de la placa para poder usar bridas y así enrutar los cables. Por favor.

ITALIANO

Sono presenti dei ganci nella parte posteriore del supporto scheda madre, per poter usare delle fascette per la sistemazione dei cavi.

РУССКИЙ

За лотком для материнской платы находятся крюки, за которые цепляются фиксаторы кабелей при их прокладке внутри корпуса.

한국어

메인보드 트레이에 선정리를 위한 고리가 있어 케이블 스트랩을 사용할 수 있습니다.

日 本 語

ケーブル取り回しには、ケーブルストラップを使うよう、マザーボードトレー後部にフックがあります。
ケース後方にはケーブルストラップを収める突起が着いています。指示に従って適切な位置にケーブルを固定してください。

繁体中文

我們有在機殼正背面安置可以容納束線帶的凸橋, 請依指示將適當的線材綁在適當的位置

简体中文

我们有在机壳正背面安置可以容纳束线带的凸桥, 请依指示将适当的线材绑在适当的位置

Maintenance and upgrade

Fan and fan filter disassembly guide

If you need to change fans, clean, or upgrade a fan, please refer to the following steps:

(1)

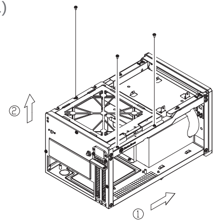

(2)

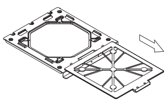

(3)

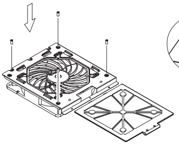

(4)

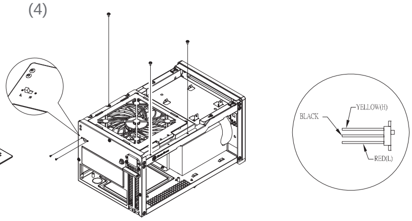

ENGLISH

1. Unscrew screws holding the fan bracket and then pull up and away from the case.
2. Remove the 180mm fan filter as shown in the illustration.
3. Unscrew four screws holding the fan and two screws holding the graphics/expansion card security brace. When reinstalling both items, be sure to install them in the correct orientation.
4. Reinstall the 180mm fan bracket, secure it with three screws.

Refer to rear case marking of “L” and “H” position and fan speed switch’s wire guide when reinstalling and securing the fan speed switch back onto the case. (AP181/AP182)

DEUTSCH

1. Lösen Sie die Schrauben der Kühlerhalterung; ziehen Sie die Halterung vom Gehäuse ab.
2. Entfernen Sie den 180 mm-Lüfterfilter wie in der Abbildung gezeigt.
3. Lösen Sie die vier Schrauben des Lüfters und die zwei Schrauben der Sicherheitshalterung der Grafik-/Erweiterungskarte.
Achten Sie auf die korrekte Ausrichutng, wenn Sie beide Komponenten wieder anbringen.
4. Bringen Sie die 180 mm-Lüfterhalterung wieder an; befestigen Sie sie mit drei Schrauben. Beachten Sie die Position der Markierungen „L“ und „H“ am hinteren Teil des Gehäuses sowie die Anschlussanleitung des Lüftergeschwindigkeitsschalters, wenn Sie den Geschwindigkeitsschalter wieder am Gehäuse anbringen und befestigen. (AP181/AP182)

FRANÇAIS

1. Dévisser les vis maintenant le support de ventilateur, et retirer le par le haut.
2. Retirer le filter du ventilateur comme montrer sur le schéma.
3. Dévisser les 4 vis maintenant le ventilateur et les 2 vis du cache des slots.
4. Réinstallez le support de ventilateur de 180mm, fixez-le avec trois vis.

Reportez-vous aux indications de position "L" et "H" à l'arrière du boîtier et au guide de câblage du commutateur de vitesse du ventilateur quand vous réinstallez et refixez le commutateur de vitesse du ventilateur sur le boîtier. (AP181/AP182)

ESPAÑOL

1. Quite los tornillos que sujetan el bracket del ventilador y sáquelo de la carcasa.
2. Quite el filtro del ventilador de 180mm como se muestra en la ilustración.
3. Quite los cuatro tornillos que sujetan el ventilador y los dos tornillos que sujetan la abrazadera de seguridad de la tarjeta gráfica/de expansión. Cuando reinstale ambas cosas, asegúrese de instalarlas con la orientación correcta.
4. Reinstale el bracket para ventilador de 180mm, fíjelo con tres tornillos.

Consulte las marcas de la trasera de la carcasa para las posiciones “L” y “H” y la guía de cables para el interruptor de velocidad del ventilador cuando reinstale y fije el interruptor de velocidad del ventilador de nuevo en la carcasa. (AP181/AP182)

ITALIANO

1. Svitare le viti che tengono il supporto della ventola, quindi tirarlo verso l’alto ed al di fuori del case.
2. Rimuovere il filtro della ventola da 180mm come mostrato nell’illustrazione.
3. Svitare le 4 viti che tengono la ventola e le due viti che assicurano il braccetto di sicurezza delle schede grafiche/di espansione. Quando i due oggetti vengono reinstallati, assicurarsi di riposizionarli come in origine.
4. Reinstallare il supporto della ventola, ed assicurarlo con le 3 viti.

Porre attenzione alle posizioni L ed H, incise nella parte posteriore del case ed alla guida del cavo, quando si reinserisce l’interruttore della ventola nel case. (AP181/AP182)

РУССКИЙ

1. Выкрутите крепежные винты кронштейна вентилятора, а затем потяните его вверх и в сторону от корпуса.
2. Снимите фильтр вентилятора размером 180 мм, как показано на рисунке.
3. Выкрутите четыре крепежных винта вентилятора и два крепежных винта предохранительного кронштейна графической карты/платы расширения. При установке обоих компонентов обратно на место соблюдайте правильную ориентацию.
4. Установите на место кронштейн 180-мм вентилятора и закрепите тремя винтами.

При установке в корпус и закреплении переключателя скорости вентилятора соблюдайте маркировку положения "L" и "H" и указания по прокладке проводов переключателя скорости вентилятора на задней стороне корпуса. (AP181/AP182)

한국어

1. 팬 브라켓을 고정시키고 있는 나사를 제거한 후 케이스로부터 제거합니다.
2. 180mm 팬 필터를 그림에서와 같이 제거합니다.
3. 팬을 고정하고 있는 4개의 나사를 제거하고, 그래픽 확장카드 안전판을 고정하고 있는 2개의 나사를 제거합니다.
4. 180mm 팬 브래킷을 다시 설치하고 3개의 나사로 고정하십시오.

팬 속도 스위치를 케이스에 다시 설치할 때 케이스 뒷면의 “L” 및 “H” 위치와 팬 속도 스위치의 케이블 가이드를 참조하십시오. (AP181/AP182)

日 本 語

1. ファンブラケットを固定しているネジを外してから引き上げて、ケースから取り外します。
2. 図示されているように、180mmファンのフィルタを取り外します。
3. ファンを固定している4本のネジとグラフィック/拡張カード保持ブラケットを固定している2本のネジをはずします。
両方の品目を再び装着する時に、それらを必ず正しい方向に取り付けてください。
4. 180mmファンブラケットを改めて装着し、ネジ3本で固定します。

後部ケースの “L”および“H”の位置およびファン回転数スイッチのリード線ガイドを参考にしながら、ファン回転数スイッチをケースに戻して固定します。(AP181/AP182)

繁体中文

1. 將鎖固風扇架的螺絲卸下，並向前往上拉起自機殼中取出
2. 請依圖示抽出180風扇濾網
3. 將風扇安裝上風扇架
4. 裝回180風扇架，鎖固風扇架的三顆螺絲，如果您使用18CM穿甲彈風扇請參照背板上的"L"-"H"及風扇開關接線定義圖，將風扇開關鎖固於背板

简体中文

1. 将锁固风扇架的螺丝卸下，并向前往上拉起自机壳中取出
2. 请依图示抽出180风扇滤网
3. 将风扇安装上风扇架
4. 装回180风扇架，锁固风扇架的三颗螺丝，如果您使用18CM穿甲弹风扇请参照背板上的"L"-"H"及风扇开关接线定义图，将风扇开关锁固于背板

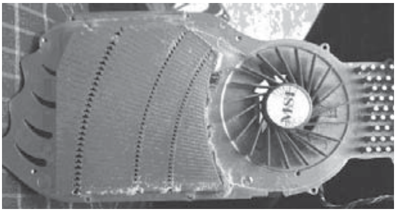

ENGLISH

SG08-LITE’s positive air pressure design is an effective configuration that will reduce dust buildup inside the case. Small air particles or lint will accumulate over time on intake filters instead of on the components inside the case. To maintain SG08-LITE’s excellent cooling performance for years to come, we recommend to clean all fan filters regularly every three months or half a year (depending on your environment). Below are steps to remove fan filters.

DEUTSCH

Das vorteilhafte Luftdruckdesign des SG08-LITE ist eine effektive Konfiguration, die Staubablagerungen innerhalb des Gehäuses vermindert. Im Laufe der Zeit sammeln sich kleine Partikel und Fusseln an den Luftzufuhrfiltern, anstatt an den Komponenten im Gehäuseinneren, an. Sie können eine jahrelange optimale Kühlleistung des SG08-LITE gewährleisten, indem Sie alle Lüfterfilter regelmäßig alle drei bis sechs Monate reinigen (je nach Umgebungsbedingungen). Nachstehend finden Sie die Schritte zur Entfernung der Lüfterfilter.

FRANÇAIS

La conception à pression d'air positive du SG08-LITE est une configuration efficace permettant de réduire l'accumulation de la poussière dans le boîtier. De petites particules d'air ou de peluche vont s'accumuler avec le temps sur les filtres d'aspiration, et non sur les composants à l'intérieur du boîtier. Pour conserver les excellentes performances de refroidissement du SG08-LITE au fil des ans, nous vous recommandons de nettoyer l'ensemble des filtres des ventilateurs, tous les trois ou six mois (selon votre environnement). Vous trouverez ci-dessous les étapes vous expliquant comment retirer les filtres des ventilateurs.

ESPAÑOL

El diseño de presión de aire positiva de la SG08-LITE es una configuración efectiva que reducirá la acumulación de polvo dentro de la carcasa. Pequeñas partículas de polvo ó pelusa se irán acumularán con el transcurso del tiempo en los filtros de entrada en lugar de en los componentes del interior de la carcasa. Para mantener la excelente capacidad de refrigeración de la SG08-LITE en años venideros, le recomendamos que limpie con regularidad todos los filtros de los ventiladores cada tres meses ó seis meses (dependiendo de dónde viva). A continuación están los pasos para quitar los filtros de los ventiladores.

ITALIANO

Il design a pressione positiva di SG08-LITE riduce considerevolmente gli accumuli di polvere all’interno del case. Le piccole particelle si accumulano infatti sui filtri invece che sui componenti interni. Per mantenere le eccellenti prestazioni di raffreddamento di SG08-LITE negli anni a venire vi raccomandiamo di procedere ad una regolare pulizia dei filtri (con cadenza trimestrale o semestrale dipendentemente dall’ambiente un cui è disposto il sistema). Di seguito i passi per la rimozione dei filtri.

РУССКИЙ

Конструкция корпуса SG08-LITE обеспечивает избыточное давление воздуха и, таким образом, имеет эффективную конфигурацию, препятствующую скоплению пыли внутри корпуса. Небольшие частицы и волокна, содержащиеся в воздухе, со временем будут скапливаться на впускных фильтрах, а не на компонентах, находящихся внутри корпуса. Для поддержания превосходного охлаждения компонентов в корпусе SG08-LITE в течение многих лет рекомендуется регулярно очищать все фильтры вентиляторов: раз в 3 месяца или раз в полгода (в зависимости от условий окружающей среды). Ниже приведена процедура для удаления фильтров вентиляторов.

한국어

SG08-LITE의 양압 디자인은 케이스 내부에 먼지가 싸이는 것을 방지 하기 위한 효과적인 디자인입니다. 작은 분진이나 먼지는 케이스 내부에 있는 필터에 시간에 따라 쌓이게 됩니다. SG08-LITE의 우수한 냉각 성능을 계속 유지하기 위헤서 매 3개월 혹은 6개월(사용환경에 따라)마다 필터 청소를 권장합니다. 다음의 필터 제거 과정을 참고하세요.

日 本 語

SG08-LITEの正圧設計は、ケース内のホコリの蓄積を減少させる有効な構造です。時と共に空気中の微粒子または糸くずはケース内のコンポーネント上の代わりに取入れロフィルタに溜まります。この先何年もの間SG08-LITEの素晴らしい冷却性能を維持するには、全てのファンを3ヶ月ないしは半年(環境に依存) ごとに規則的に清掃するようお勧めします。以下は、ファンフィルタを取り外す手順です。

繁体中文

SG08-LITE的正壓差搭配濾網方式是經得的起時間考驗最有效的防塵方式。在使用相當長一段時間後, 棉屑灰塵或其他可能妨礙散熱效能的小異物只會卡在濾網, 而不是電腦內的元件上面。我們重視的散熱效能, 是在您使用電腦長達2~3年後還能維持與全新的無異。為了維持這種散熱效能您只需要定期清理濾網，而不是電腦裡面的元件。
視環境而定, 我們建議您每3~6個月必須清理濾網, 以下是濾網的拆卸步驟。

简体中文

SG08-LITE的正压差搭配滤网方式是经得的起时间考验最有效的防尘方式。在使用相当长一段时间后, 棉屑灰尘或其他可能妨碍散热效能的小异物只会卡在滤网, 而不是计算机内的组件上面。我们重视的散热效能, 是在您使用计算机长达2~3年后还能维持与全新的无异。为了维持这种散热效能您只需要定期清理滤网，而不是计算机里面的组件。
视环境而定, 我们建议您每3~6个月必须清理滤网, 以下是滤网的拆卸步骤。

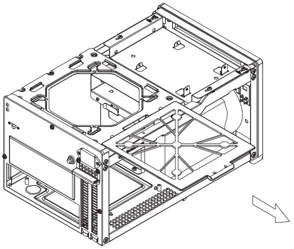

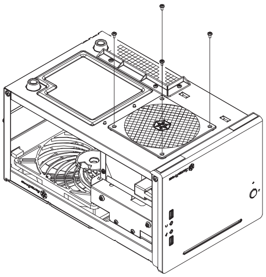

ENGLISH

1. After removing the top cover, the 180mm fan filter can slide out easily.
2. Flip the entire case upside-down, unscrew the screws holding the power supply filter to remove it.

DEUTSCH

1. Nach der Entfernung der oberen Gehäuseabdeckung können Sie den 180 mm-Lüfterfilter einfach herausziehen.
2. Drehen Sie das gesamte Gehäuse um; lösen Sie die Schrauben des Netzteilfilters und entfernen Sie ihn.

FRANÇAIS

1. Après avoir retiré le capot supérieur, le filtre du ventilateur de 180 mm peut-être enlevé facilement.
2. Renverser le boitier pour accéder au filtre de l'alimentation qui est maintenu par les vis.

ESPAÑOL

1. Tras quitar la cubierta superior de la carcasa, el filtro para el ventilador de 180mm puede sacarse con facilidad.
2. Ponga la carcasa boca abajo y quite los tornillos que sujetan el filtro de la fuente de alimentación para retirarlo.

ITALIANO

1. Dopo aver rimosso il cover superiore del case, il filtro può essere sfilato facilmente.
2. Girare il case sotto-sopra e svitare le viti che assicurano il filtro dell'alimentatore per rimuoverlo.

РУССКИЙ

1. После снятия верхней крышки корпуса фильтр вентилятора размером 180 мм свободно выдвигается.
2. Переверните весь корпус вверх ногами, выкрутите крепежные винты фильтра блока питания, чтобы снять его.

한국어

1. 케이스의 상부 커버를 제거한후에 180mm 팬 필터는 손쉽게 밀려 나옵니다.
2. 케이스 전체를 뒤집어 파워 서플라이 필터를 고정하고 있는 나사를 제거한 후 필터를 교체합니다

日 本 語

1. ケースの上部カバーを取り外した後、180㎜ファンフィルタは容易に取り出せます。
2. ケース全体を上下逆にし、電源フィルタを固定しているネジを外して、フィルタを取り外します。

繁体中文

1. 打開上蓋後可以直接抽出180風扇的濾網
2. 請翻置機殼底部，鬆開鎖固電源供應器濾網的螺絲

简体中文

1. 打开上盖后可以直接抽出180风扇的滤网
2. 请翻置机壳底部，松开锁固电源供应器滤网的螺丝

Recommended SilverStone products

SST-SOB02
SOB02 is a slot-loading slim DVD burner with included SATA adapter and cable

SST-NT06-PRO
NT06-PRO offers high performance cooling with specific space requirements

SST-SDP08
Use SDP08 to convert an available 3.5" drive bay into two 2.5" drive bays.

SST-CP08
We recommend CP08 90°C degree SATA cable for installing extension expansion card in SG08-LITE

Q & A

ENGLISH

Q: Everything is properly installed, why does it not start up?
A: If your PSU has an AC switch, make sure the switch is at the “ON” position.
Q: Does SG08-LITE fit in the Sugo Pack?
A: Yes it does, with room to spare!

DEUTSCH

F: Alles ist richtig installiert; warum läuft mein System nicht an?
A: Wenn Ihr Netzteil mit einem Schalter ausgestattet ist, vergewissern Sie sich, dass sich dieser in der ON-Position befindet.
F: Passt das SG08-LITE in das Sugo Pack?
A: Ja, es passt, es bleibt sogar noch Platz übrig!

FRANÇAIS

Q: Tout est installé correctement, pourquoi est-ce que rien ne démarre ?
R: Si votre PSU dispose d’un commutateur de CA, assurez-vous que le commutateur est en position “ON”.
Q: Le SG08-LITE convient-il au Sugo Pack?
R: Oui, avec en plus de la place!

ESPAÑOL

P: Todo está instalado correctamente, ¿por qué no arranca el sistema?
R: Si su FA tiene un interruptor de potencia, compruebe que el interruptor está en la posición “ON”.
P: ¿Encaja la SG08-LITE en el Pack Sugo?
R: ¡Pues sí, con espacio de sobra!

ITALIANO

D: Tutto è installato correttamente, perché non si avvia?
R: Se il PSU dispone di un interruttore CA, assicurarsi che l'interruttore sia in posizione "ON".
D: L'SG08-LITE entra nel Sugo Pack?
R: Sì. E rimane altro spazio!

РУССКИЙ

Вопрос: Все установлено правильно, но системный блок не включается. Что делать?
Ответ: Если блок питания имеет выключатель питания, убедитесь, что он установлен в положение ON (Вкл.).
Вопрос: Корпус SG08-LITE вмещается в сумку Sugo?
Ответ: Да, и еще остается свободное место!

한국어

Q:모든 것을 제대로 설치했는데 작동되지 않는 이유가 무엇입니까?
A:PSU에 AC 스위치가 있는 경우, 스위치가 “ON” 위치에 있는지 확인하십시오.
Q:SG08-LITE가 Sugo Pack에 맞습니까?
A:예, 맞습니다. 그리고 여분의 공간이 있습니다!

日 本 語

Q:全て正しくインストールされたのに、なぜ起動しませんか？
A:PSUにACスイッチがある場合、スイッチが「オン」の位置にあることを確認してください。
Q:SG08-LITEは、Sugoパックに入りますか？
A:はい、余裕で入ります！

繁体中文

Q:所有東西都安裝妥當了,為何無法順利開機?
A:如果您的電源供應器帶有交流電開關,請確認開關的位置是在開啟的狀態。
Q:SG08-LITE相容於Sugo pack嗎?
A:相容

简体中文

Q:所有东西都安装妥当了,为何无法顺利开机?
A:如果您的电源供应器带有交流电开关,请确认开关的位置是在开启的状态。
Q:SG08-LITE相容于Sugo pack吗?
A:相容

Warranty Information

This product has a limited 1 year warranty in North America and Australia.
For information on warranty periods in other regions, please contact your reseller or SilverStone authorized distributor.

Warranty terms & conditions

1. Product component defects or damages resulted from defective production is covered under warranty.
   Defects or damages with the following conditions will be fixed or replaced under SilverStone Technology's jurisdiction.
   a) Usage in accordance with instructions provided in this manual, with no misuse, overuse, or other inappropriate actions.
   b) Damage not caused by natural disaster (thunder, fire, earthquake, flood, salt, wind, insect, animals, etc…)
   c) Product is not disassembled, modified, or fixed. Components not disassembled or replaced.
   d) Warranty mark/stickers are not removed or broken.
   Loss or damages resulted from conditions other than ones listed above are not covered under warranty.

2. Under warranty, SilverStone Technology's maximum liability is limited to the current market value for the product (depreciated value, excluding shipping, handling, and other fees). SilverStone Technology is not responsible for other damages or loss associated with the use of product.

3. Under warranty, SilverStone Technology is obligated to repair or replace its defective products. Under no circumstances will SilverStone Technology be liable for damages in connection with the sale, purchase, or use including but not limited to loss of data, loss of business, loss of profits, loss of use of the product or incidental or consequential damage whether or not foreseeable and whether or not based on breach of warranty, contract or negligence, even if SilverStone Technology has been advised of the possibility of such damages.

4. Warranty covers only the original purchaser through authorized SilverStone distributors and resellers and is not transferable to a second hand purchaser.

5. You must provide sales receipt or invoice with clear indication of purchase date to determine warranty eligibility.

6. If a problem develops during the warranty period, please contact your retailer/reseller/SilverStone authorized distributors or SilverStone **http://www.silverstonetek.com**.
   Please note that: (i) You must provide proof of original purchase of the product by a dated itemized receipt; (ii) You shall bear the cost of shipping (or otherwise transporting) the product to SilverStone authorized distributors. SilverStone authorized distributors will bear the cost of shipping (or otherwise transporting) the product back to you after completing the warranty service; (iii) Before you send the product, you must be issued a Return Merchandise Authorization ("RMA") number from SilverStone. Updated warranty information will be posted on SilverStone's official website. Please visit **http://www.silverstonetek.com** for the latest updates.

Additional info & contacts

For North America (usasupport@silverstonetek.com)
SilverStone Technology in North America may repair or replace defective product with refurbished product that is not new but has been functionally tested. Replacement product will be warranted for remainder of the warranty period or thirty days, whichever is longer. All products should be sent back to the place of purchase if it is within 30 days of purchase, after 30 days, customers need to initiate RMA procedure with SilverStone Technology in USA by first downloading the "USA RMA form for end-users" form from the below link and follow its instructions.
http://silverstonetek.com/contactus.php

For Australia only (support@silverstonetek.com)
Our goods come with guarantees that cannot be excluded under the Australian Consumer Law.
You are entitled to a replacement or refund for a major failure and for compensation for any other reasonably foreseeable loss or damage.
You are also entitled to have the goods repaired or replaced if the goods fail to be of acceptable quality and the failure does not amount to a major failure.
Please refer to above "Warranty terms & conditions" for further warranty details.

SilverStone Technology Co., Ltd. 12F No. 168 Jiankang Rd., Zhonghe Dist., New Taipei City 235 Taiwan R.O.C. + 886-2-8228-1238
(standard international call charges apply)

For Europe (support.eu@silverstonetek.de)
For all other regions (support@silverstonetek.com)

SilverStone Technology Co., Ltd.

www.silverstonetek.com

support@silverstonetek.com

NO:G11220720